Detail-Liste

(56-00) Zylinder-Kolben-Kurbelwelle

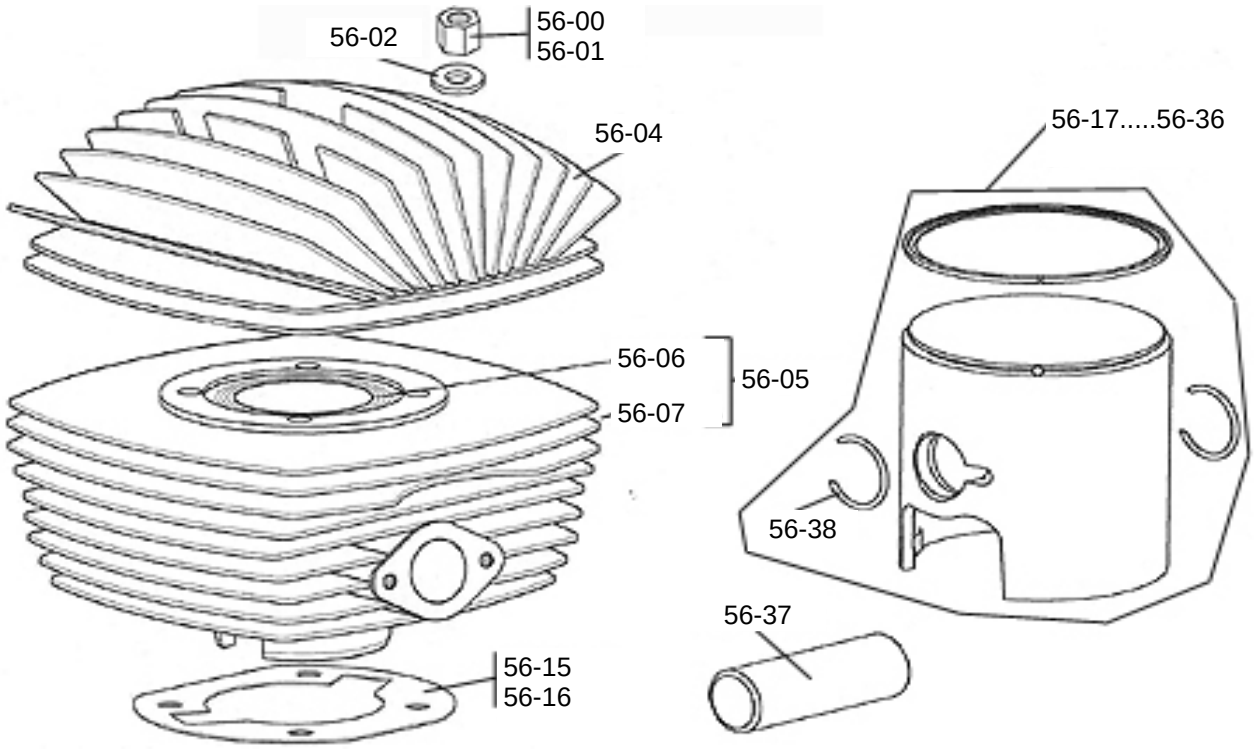

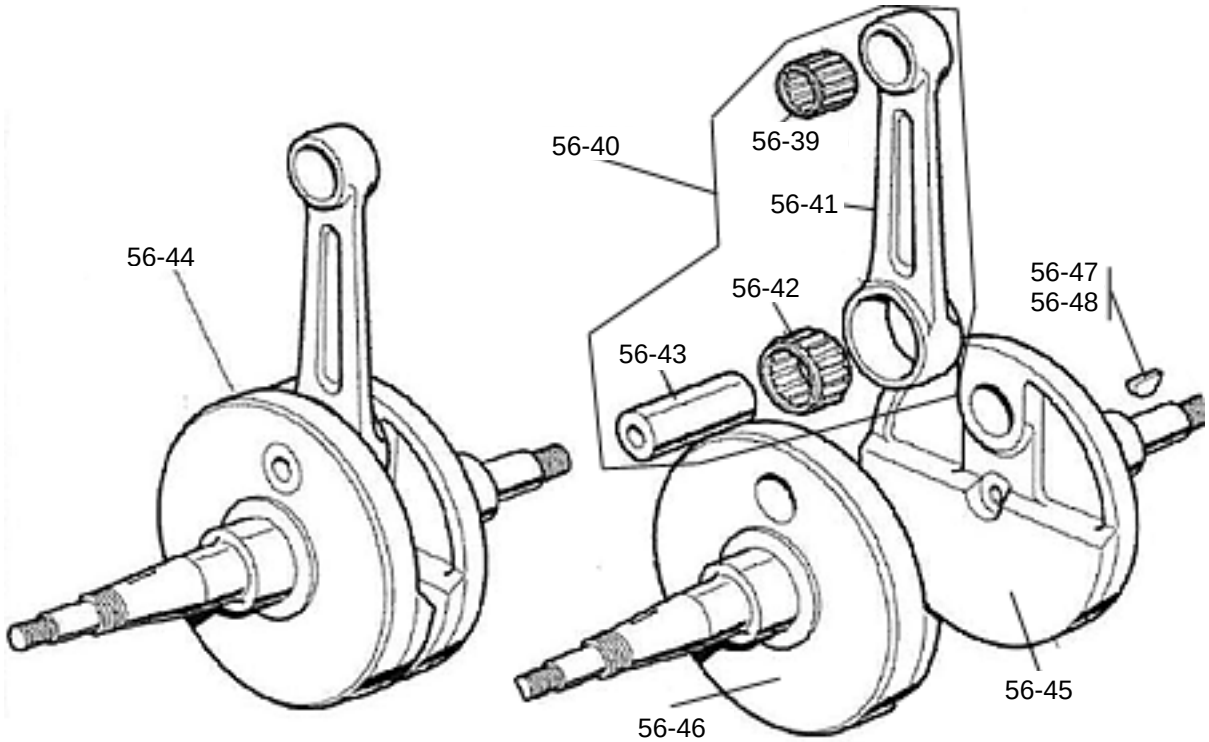

Detail-Liste

(56-00) Kurbelgehäuse-Anlasser

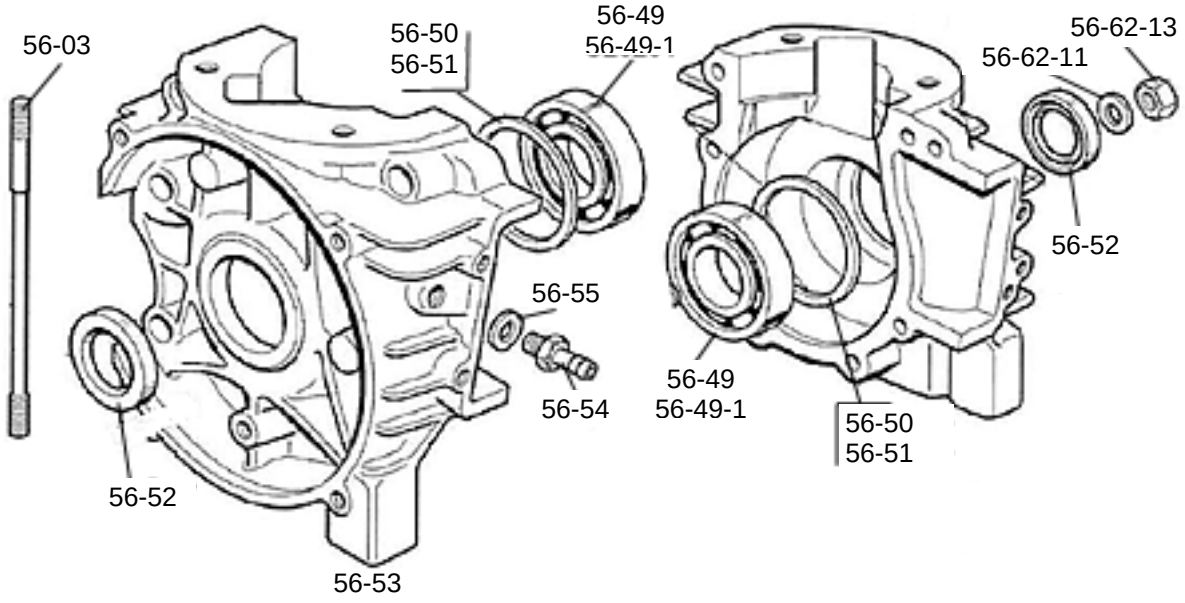

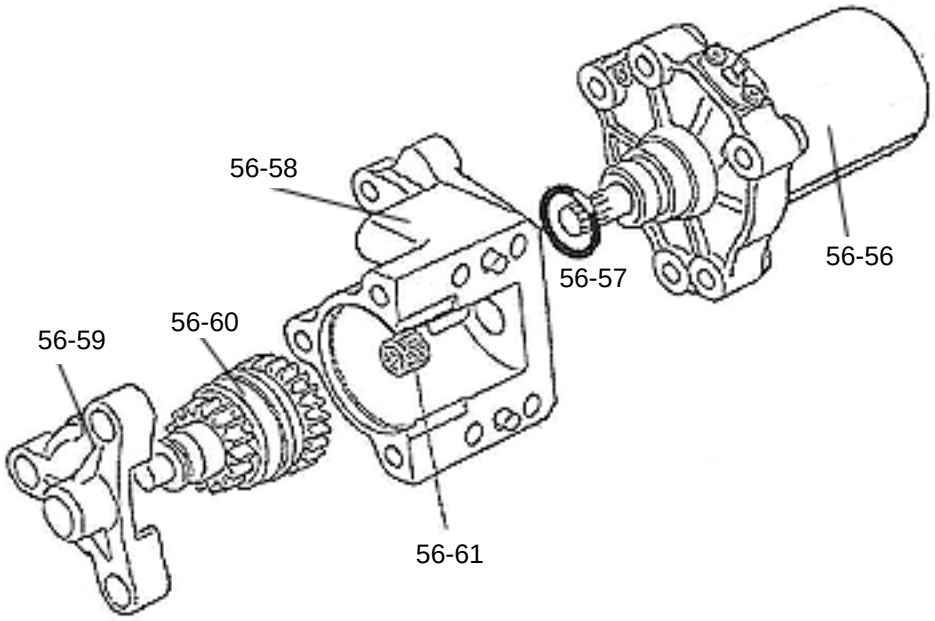

Detail-Liste

(56-00) Kupplung-Krümmer-Vergaser

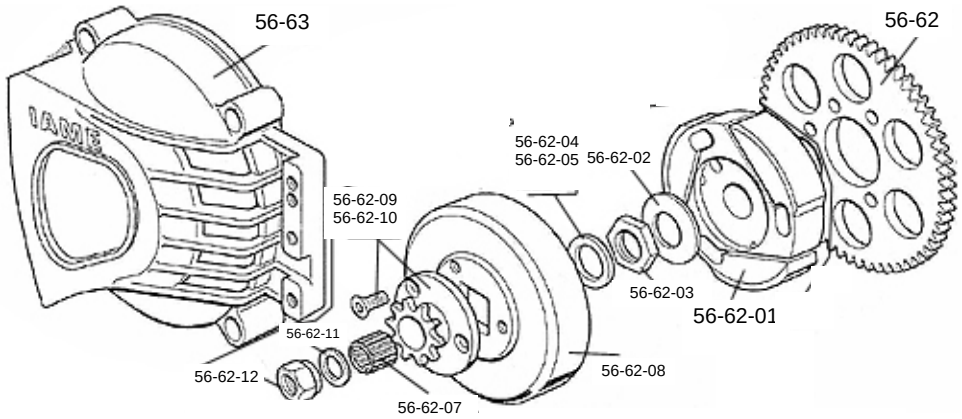

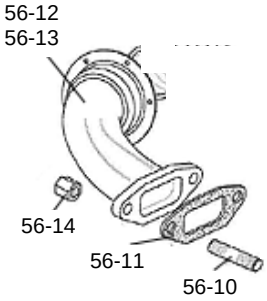

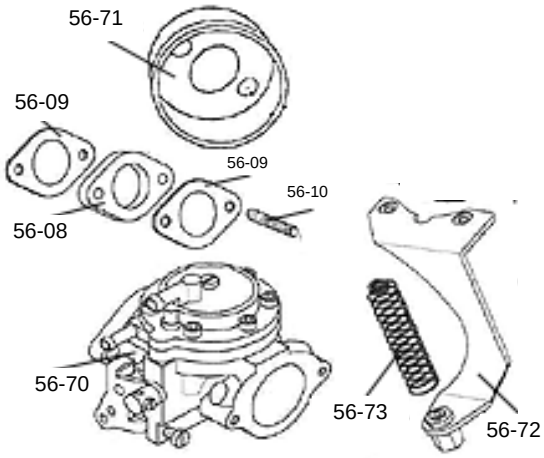

Auspuff und Zündsytem finden sie in unserer PDB-GILLARD-KKC-Preisliste unter Warenguppe (66) und Warengruppe (63)